24 MONTHS WARRANTY

6.25 RTH

MAGNI TELESCOPIC HANDLERS

SETTORI DI UTILIZZO

INDUSTRIA

EDILIZIA

Altezza massima di sollevamento: 25,00 m
Sbraccio massimo: 21,20 m
Trasmissione idrostatica
a controllo elettronico
Correttore di livello automatico
Stabilizzatori a forbice

SU STABILIZZATORI

DIAGRAMMA PORTATE
SU **STABILIZZATORI ESTESI 360°**

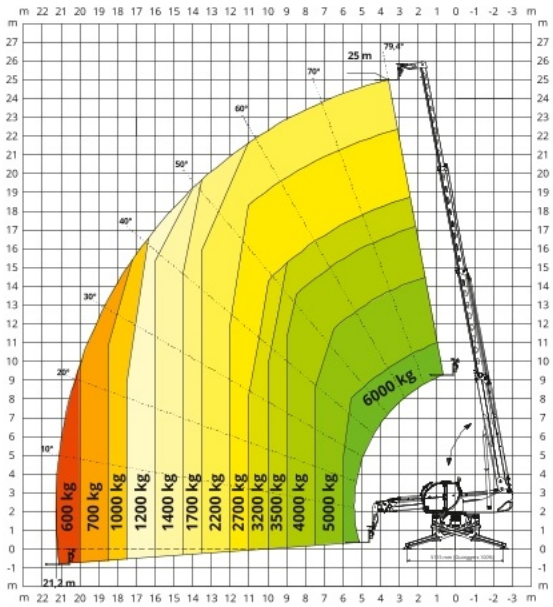

SU PNEUMATICI

DIAGRAMMA PORTATE
FRONTALE SU PNEUMATICI

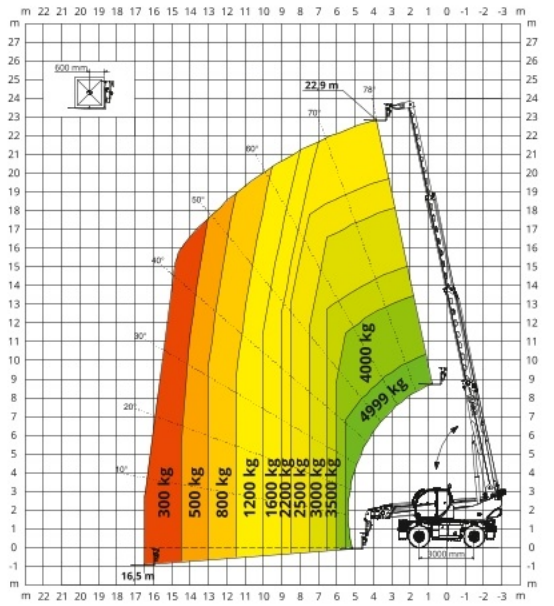

H 6

GANCIO **6.000 kg**

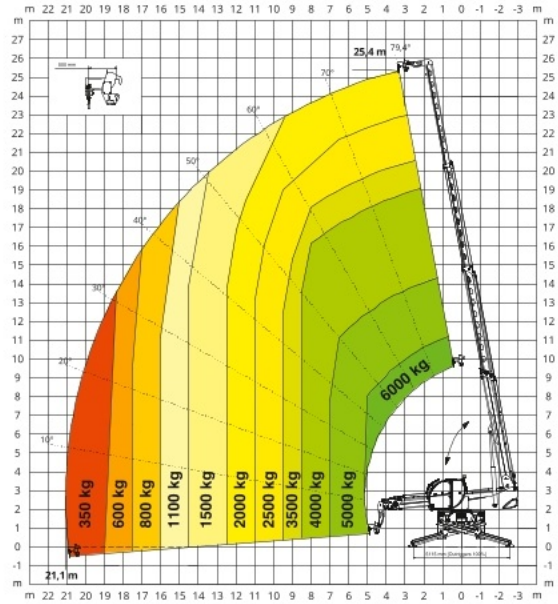

W 6

ARGANO **6.000 kg**

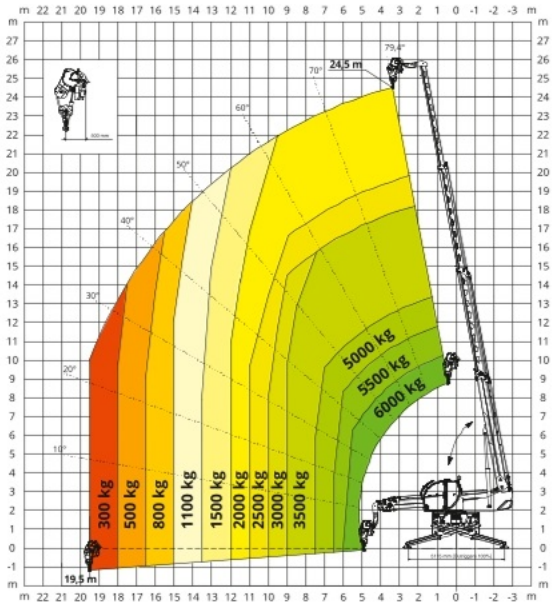

JW 1500

JIB CON ARGANO **1.500 kg**

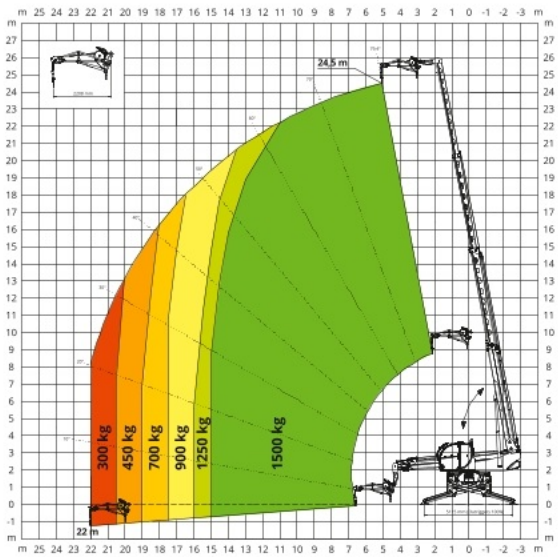

REP 2-4,5

CESTELLO ESTENSIBILE ROTANTE **500 kg**

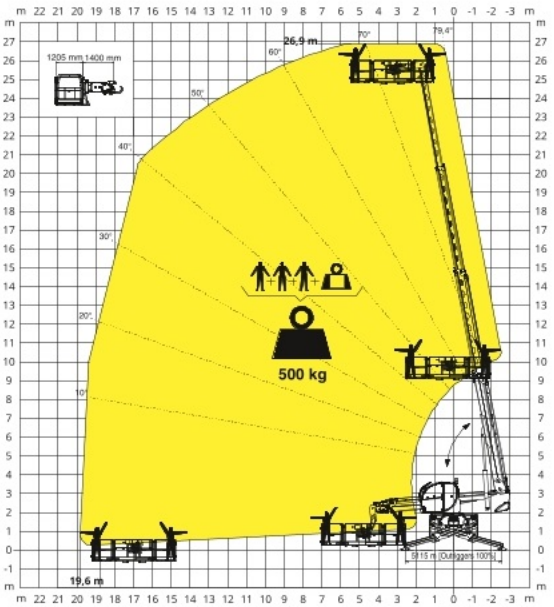

RTH6.25

DIAGRAMMA PORTATE SU STABILIZZATORI ESTESI 360°
360° FULLY EXTENDED OUTRIGGERS LOAD CHART (m-kg / ft-lbs)

TRALICCIO JW1200-3000 - JW1200-3000 JIB WINCH

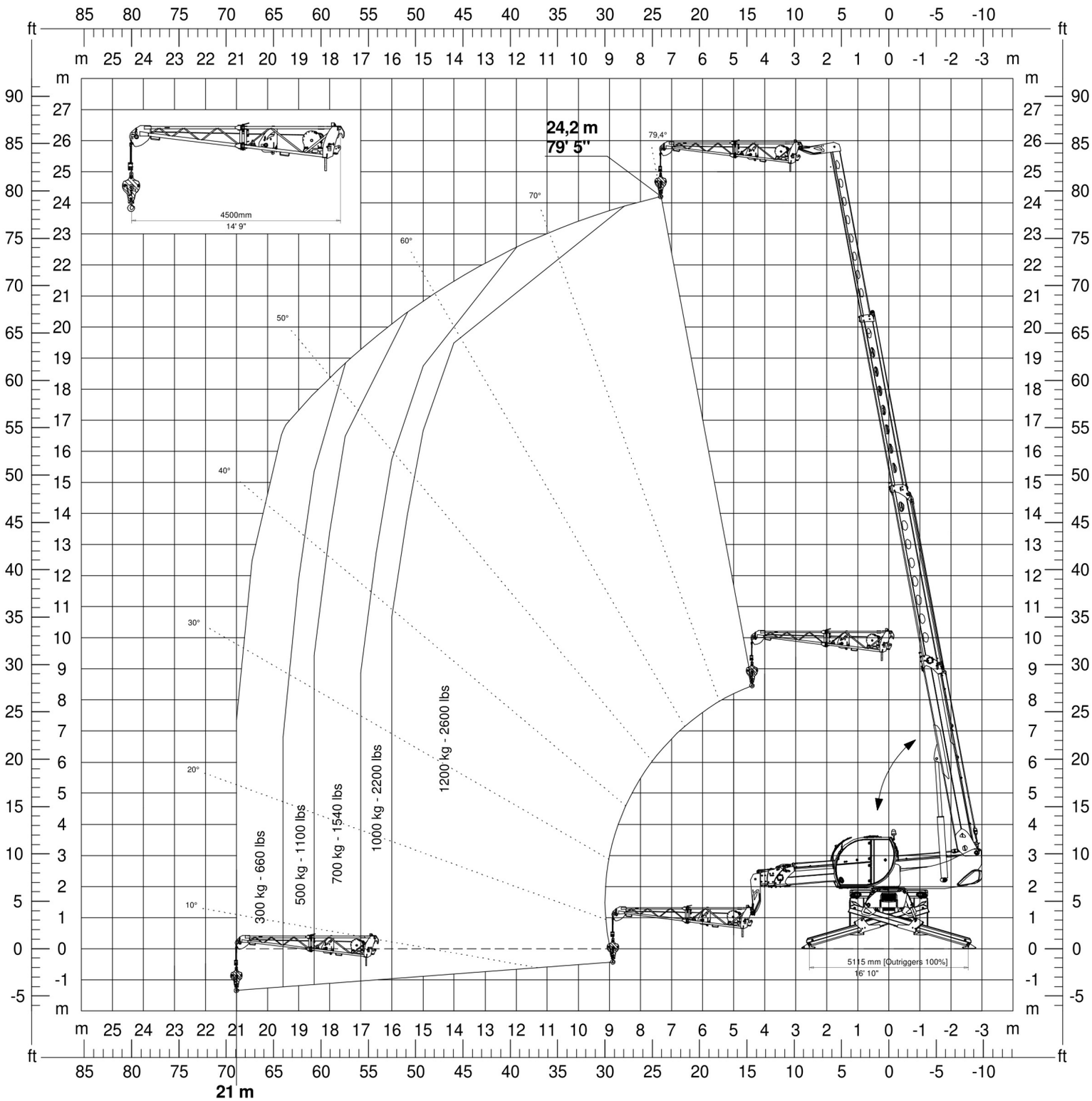

BRACCIO TRALICCIATO 1.200/3.000KG CON ARGANO

ATT - 04 - 009 ***ATTACCO I***

Jib con argano integrato sull'accessorio ripiegabile e configurabile su due portate. Completamente esteso, di lunghezza 4,5 metri, ha una capacità di 1.200 kg tiro singolo, ripiegato con lunghezza pari a 1,6 metri, ha una capacità di 3.000 kg doppio tiro. Argano dotato di rullo pressafune e sistema di fine corsa idraulico in salita/discesa della fune.

Adatto per
RTH - TH

JW1200/3000					
KG					R.F.ID.
1.200/3.000 kg	4.500 / 1.600 mm	10 mm	48/25 m	48/24 m/min	✓

PALE

PALA 1.000 L

ATT - 07 - 001 ***ATTACCO I***

Pala con struttura robusta con lama antiusura con una capacità di 1.000 l. Idonea per movimentazione di materiali inerti in cantiere come sabbie e ghiaia.

Adatto per
RTH - HTH 10.10 - TH

CB 1000			
			R.F.ID.
1.000 l	800 l	2.450 mm	✓

DESIGNAZIONE MACCHINA	Sollevatore telescopico rotativo	RTH 6.25		
	Capacità massima di sollevamento	6.000 kg (baricentro 600 mm)		
	Altezza massima di sollevamento	25,00 m		
	Rotazione	360° (continua)		
MOTORE	Modello	**Deutz TCD 3,6 L4 Stage V**	**Deutz TCD 3,6 L4 Stage VI**	**Deutz TCD 3,6 L4 EDG Stage IIIA**
	Potenza nominale	100 kW (136 cv) a 2.200 giri/min		
	Coppia massima	500 Nm a 1.600 giri/min		
	Cilindrata	3,6 l		
	Numero cilindri	4 in linea		
	Configurazione motore	Diesel a iniezione diretta turbocompresso		
	Impianto di raffreddamento	Acqua – intercooler		
TRASMISSIONE	Tipo	Idrostatica		
	Modello	Danfoss/Rexroth		
	Massima pressione	480 bar		
	Cilindrate	Pompa a cilindrata variabile a controllo elettronico Motore a cilindrata variabile		
	Cambio	Dropbox a 2 rapporti avanti e indietro		
ASSALI E FRENI	Tipo	Assali con riduttori epicicloidali		
	Assale posteriore	Oscillante, sterzante con bloccaggio idraulico		
	Assale anteriore	Oscillante, sterzante con livellamento +/-8°		
	Freno di servizio	Multidisco a bagno d'olio su ogni assale a comando idraulico		
	Freno di stazionamento	Idraulico ad azione negativa		
	Misure pneumatici	445/65 R22,5		
PRESTAZIONI	Velocità massima traslazione	40 km/h		
	Sforzo max di trazione al gancio	72 kN		
	Pendenza superabile	41%		
	Raggio di sterzata (alle forche)	6.390 mm		
MASSE	Totale a vuoto	18.000 kg		
	Anteriore a vuoto (braccio retratto e abbassato)	8.100 kg		
	Posteriore a vuoto (braccio retratto e abbassato)	9.900 kg		
CAPACITÀ SERBATOI E IMPIANTI	Gasolio	175 l	175 l	175 l
	AdBlue	10 l	10 l	-
	Olio idraulico	165 l	165 l	165 l
	Olio motore	9	9	9
	Liquido di raffreddamento	20	20	20
IMPIANTO IDRAULICO PER MOVIMENTI	Pressione max di lavoro	350 bar		
	Tipologia impianti	Load sensing		
	Pompa servizi	Danfoss/Casappa – A cilindrata variabile		
	Distributore per movimenti braccio e torretta	Danfoss – Valvola elettroproporzionale SIL 2		
	Distributore per stabilizzatori	Bosch Rexroth – Attuatori elettro-idraulici		
	Comando movimenti	2 joystick Danfoss a due assi con dispositivo uomo morto – Gestione con tecnologia CAN bus		
CONFORMITÀ NORMATIVE	EN 1459-2: riguardante la norma per i carrelli semoventi a braccio telescopico EN 13000: riguardante gli standard delle gru automotrici EN 280: riguardante gli standard delle piattaforme aeree FOPS/ROPS UE 2016/1628: relativa alle emissioni dei motori			

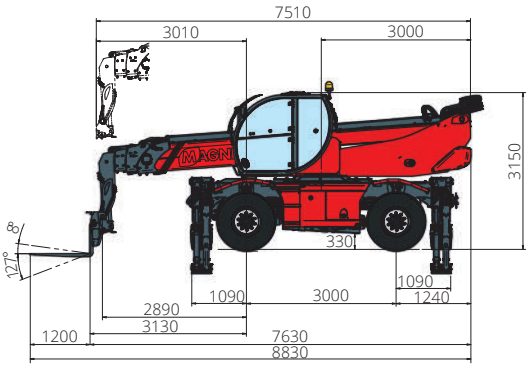

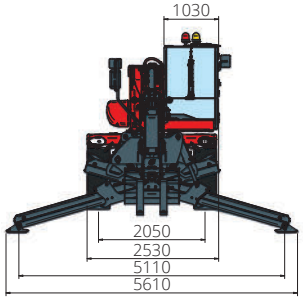

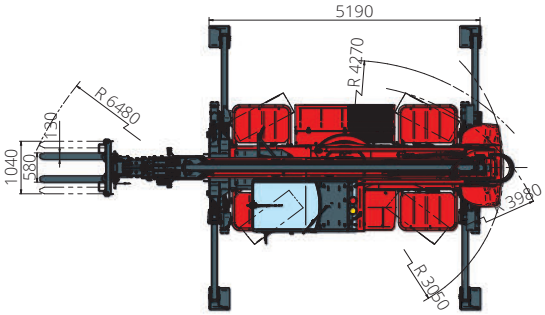

I dati del presente opuscolo sono informativi e possono essere modificati senza preavviso

REV09