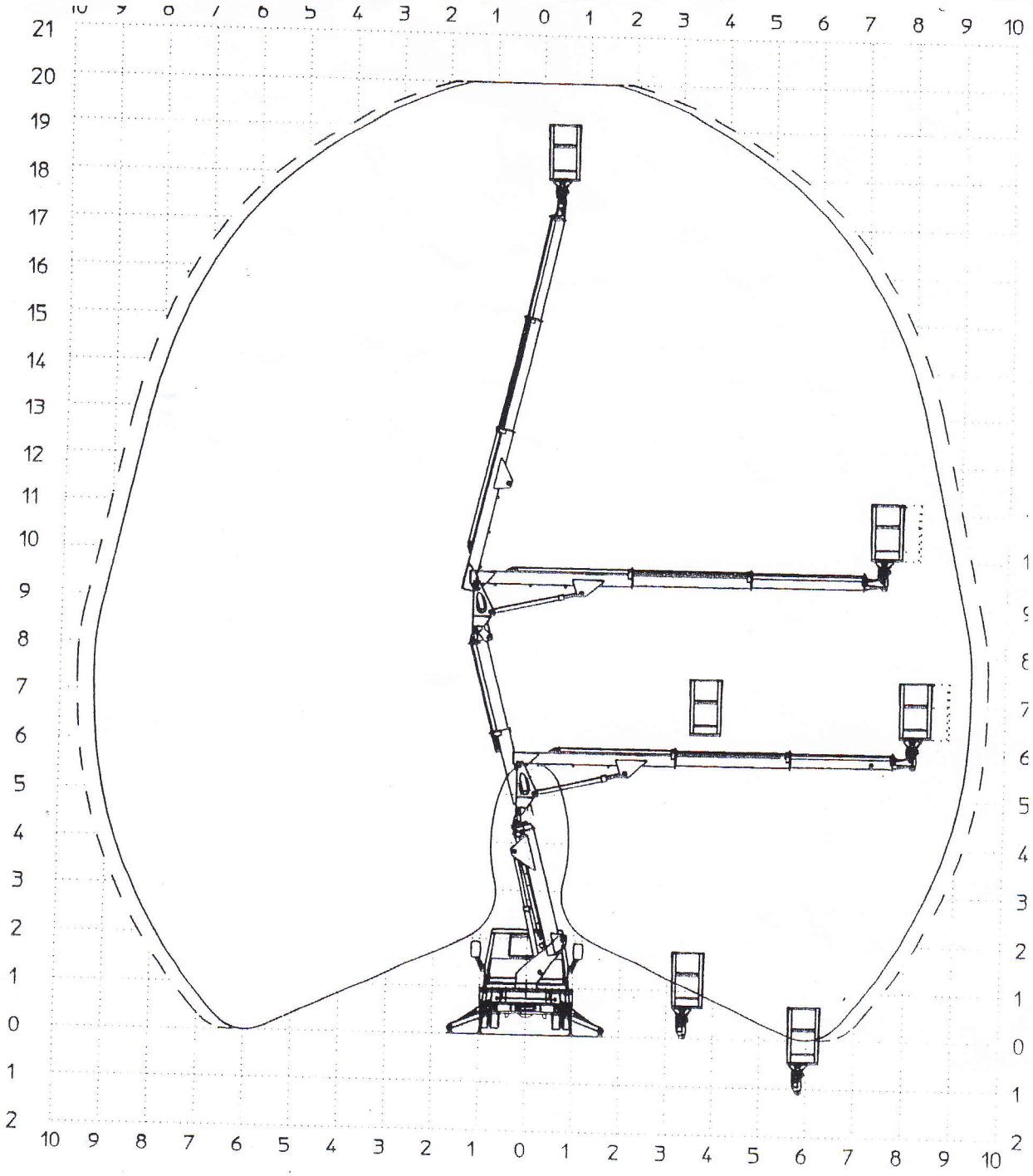

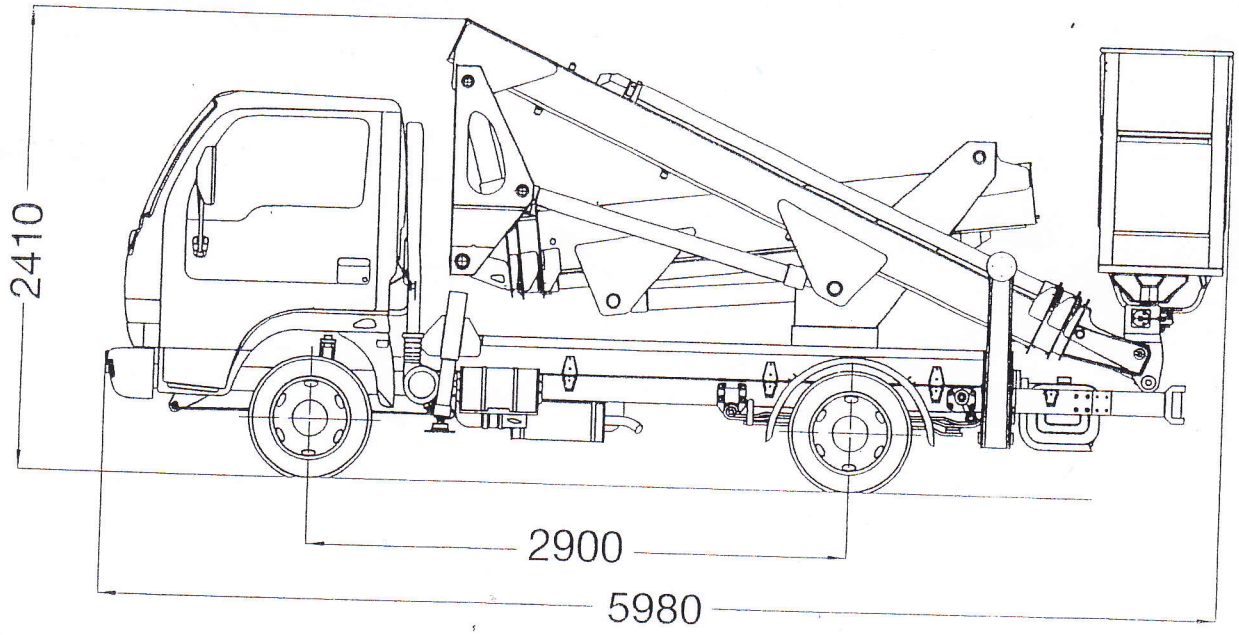
2410
2900
5980